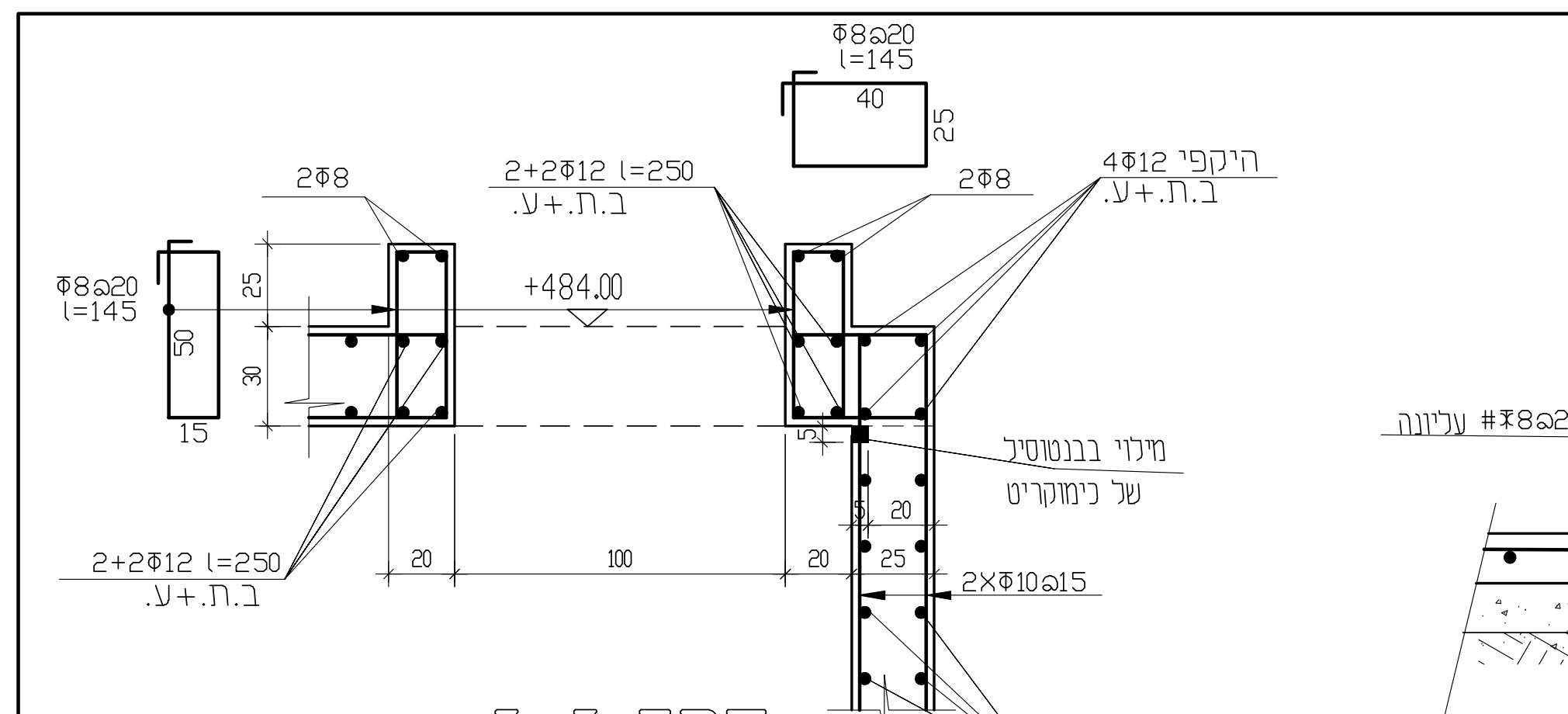
2+2Φ12 l=250
ב.ת.+ע.
2Φ8
4Φ12 היקפי
ב.ת.+ע.
+484.00
מילוי בבנטוניט
של בימקריט
2×Φ10@15
Φ8@15
Φ8@20
l=145

חתך 3-3
(1:25)

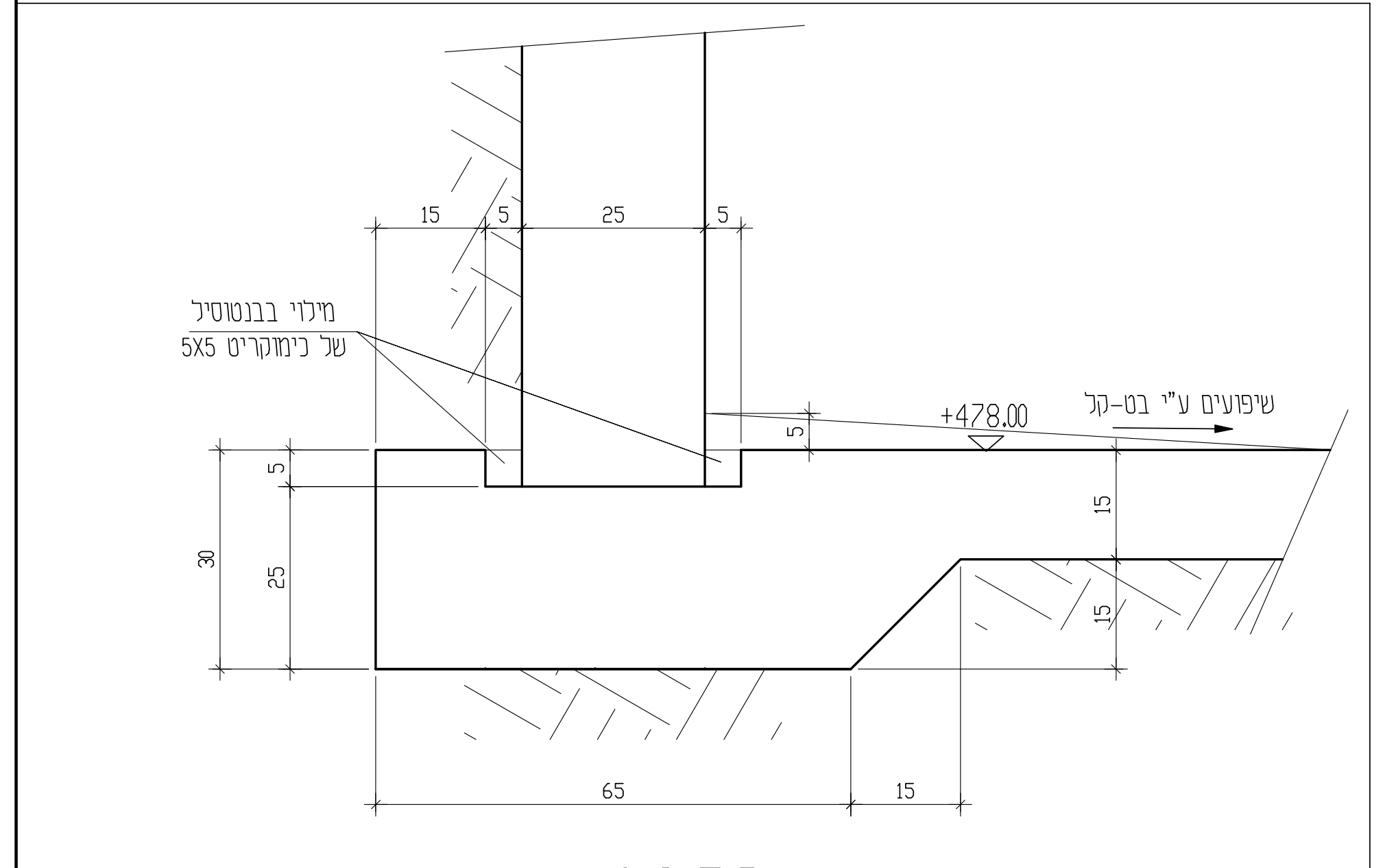
מילוי בבנטוניט
של בימקריט
5X5
+478.00
שיפועים ע"י בט-קל
65
15
25

פרט 1
(1:10)

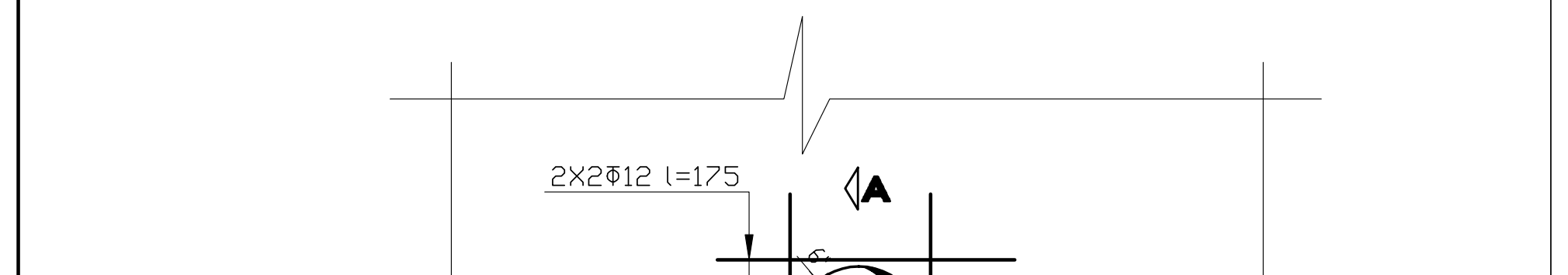
2X2Φ12 l=175
קוטר המכל
d=25 cm
A
A

פרט זיון טיפוסי מסביב לפתחים
(1:10)

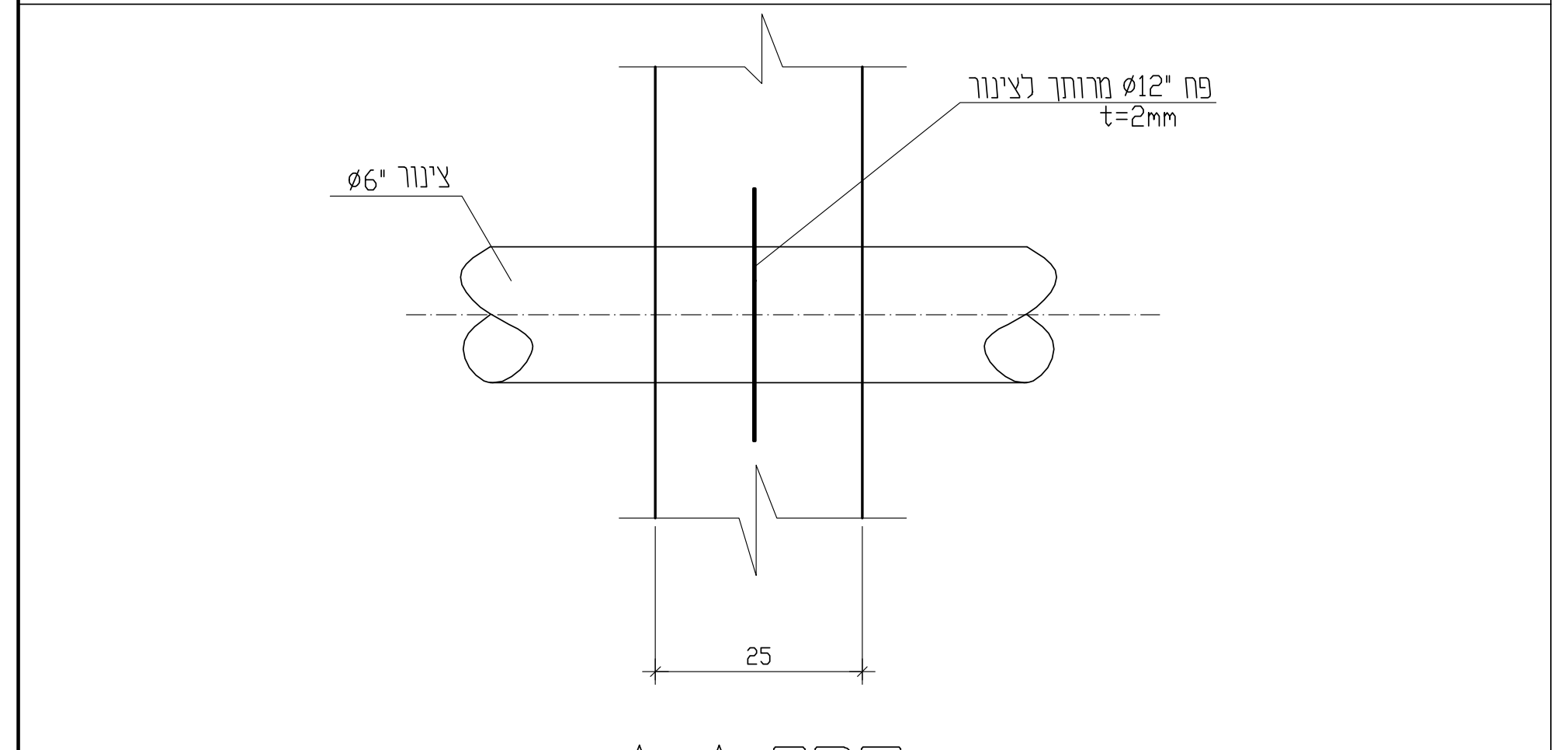
פח "Φ12 מחובר לצינור
t=2mm
צינור "6Φ
25

חתך A-A
(1:10)

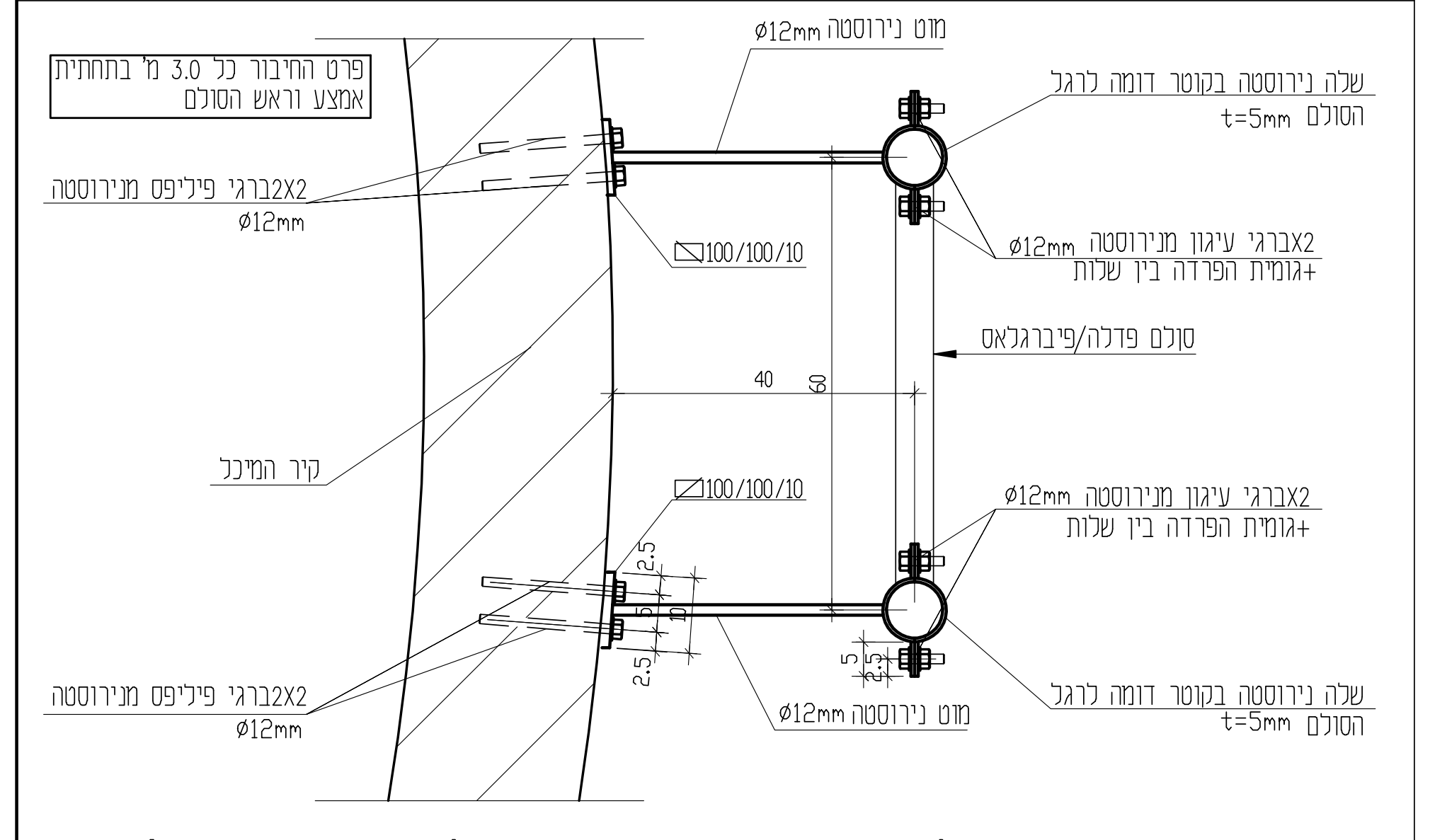
פרופיל נירוסטה
Φ12mm
שלה נירוסטה בקטר דומה לרגל
הסולם
t=5mm
2אברגי עיגון מנירוסטה
Φ12mm
+גומית הפרדה בין שלות
סולם פלדה/פיברגלאס
קיר המיכל
פרופיל הברגה כל 3.0 מ' בחתחית
אמצע וראש הסולם
2X2ברגי פיליפס מנירוסטה
Φ12mm
100/100/10
40
50

פרט חיבור סולם פנימי/חיצוני לקיר המיכל
(1:10)

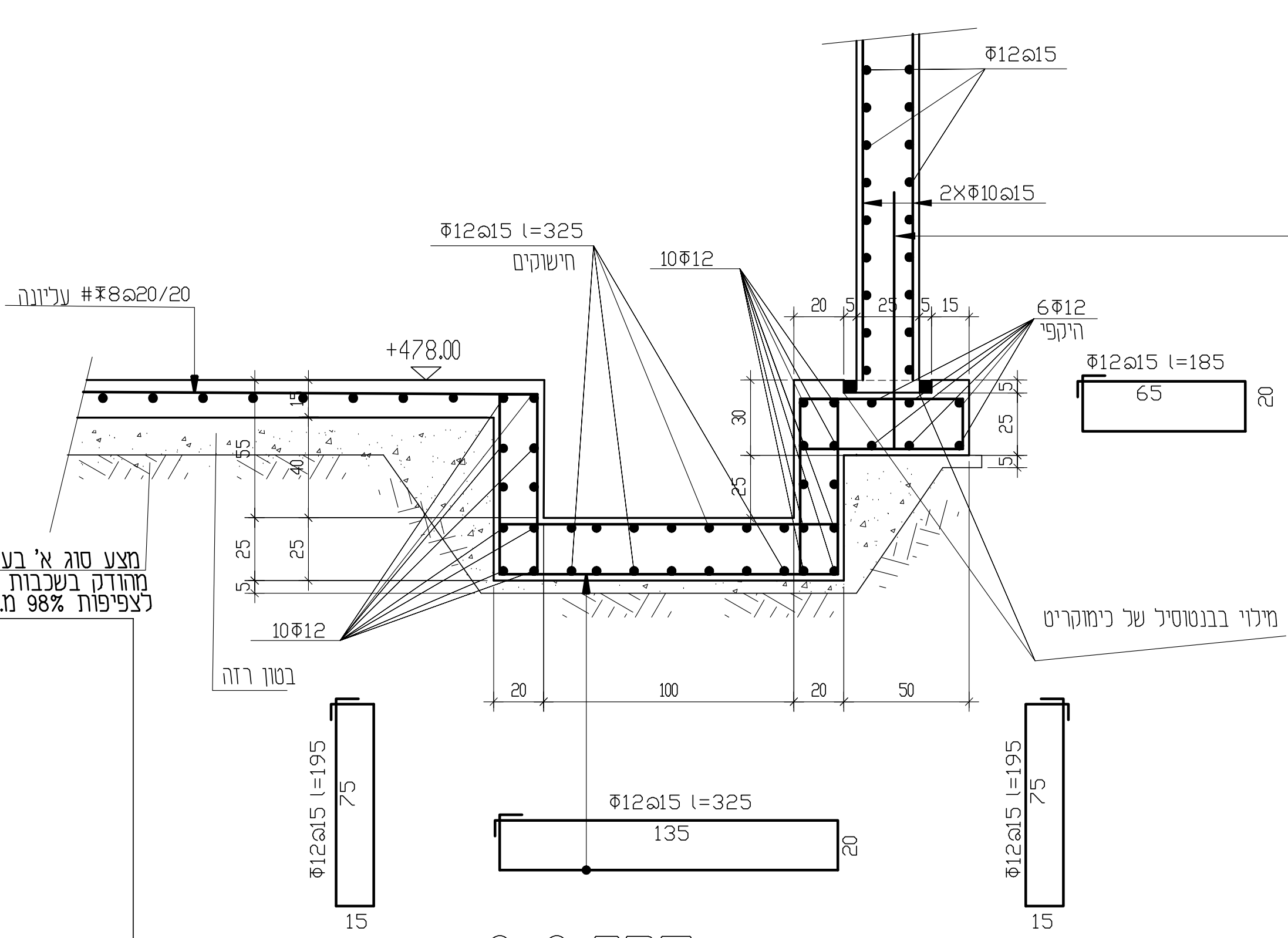
Φ12@15
2×Φ10@15
Φ12@15 l=325
הישבים
10Φ12
6Φ12
היקפי
Φ12@15 l=185
+478.00
מצע סוג א' בעובי 80 ס"מ
מהודק בשכבות של 20 ס"מ
לצפיפות 98% מ.א.א.ש.ה.ו
מילוי בבנטוניט של בימקריט
בטון רזה
Φ12@15 l=195
Φ12@15 l=325
Φ12@15 l=225

חתך 2-2
(1:25)

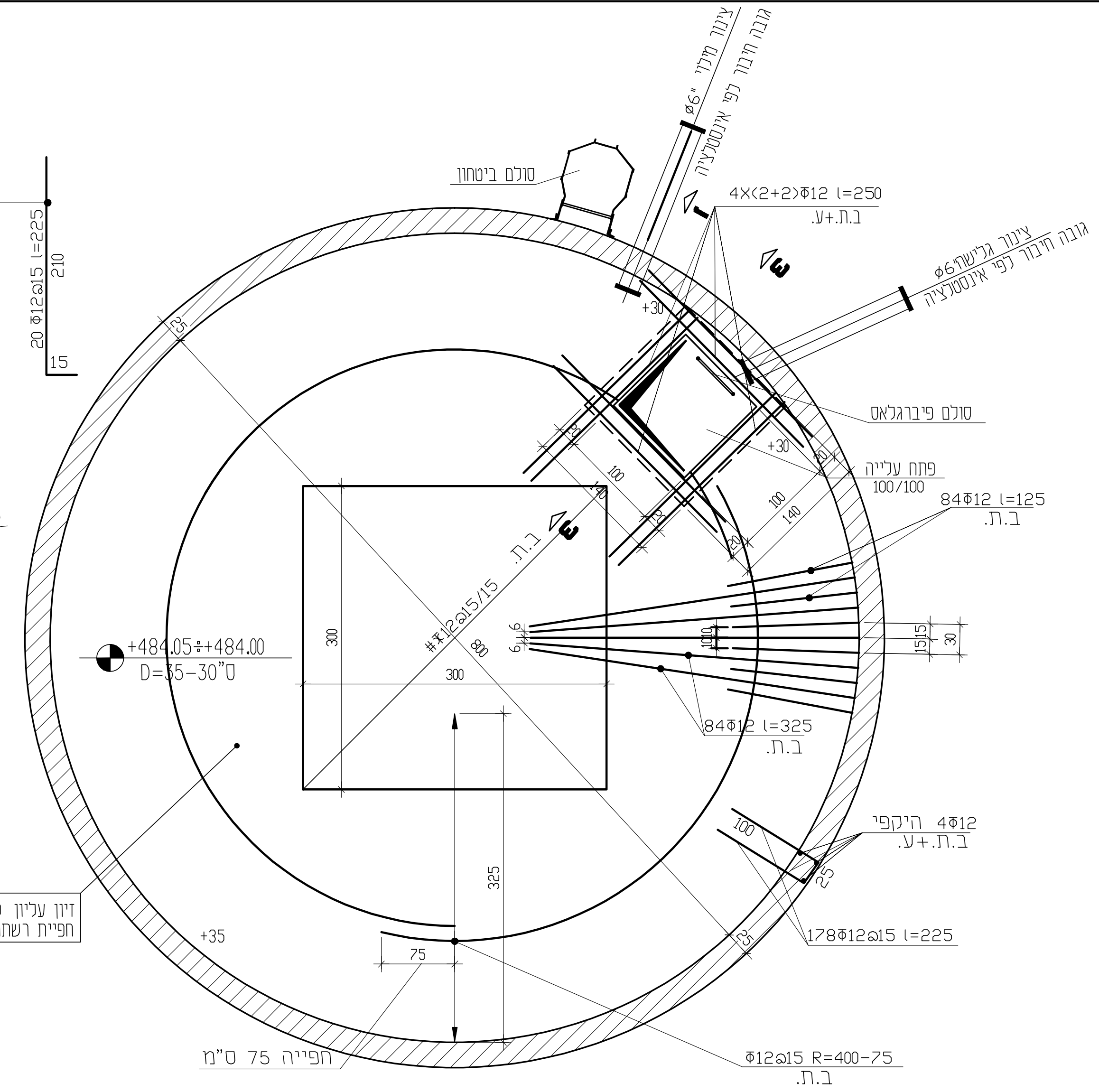
סולם ביטחון
צינור מים "6Φ
גובה חיבור לפי אינסטלציה
4X(2+2)Φ12 l=250
ב.ת.+ע.
צינור ניקוז "6Φ
גובה חיבור לפי אינסטלציה
סולם פיברגלאס
פתח עלייה
100/100
84Φ12 l=125
ב.ת.
84Φ12 l=325
ב.ת.
4Φ12 היקפי
ב.ת.+ע.
178Φ12@15 l=225
Φ12@15 R=400-75
ב.ת.
+484.05÷+484.00
D=15-30 ס"מ
#Φ12@15/15
ב.ת.
300
325
75
+35
זיון עליון #Φ8@20/20
חפיית רשתות 50 ס"מ
חפייה 75 ס"מ

תכנית גג המיכל
(1:50)

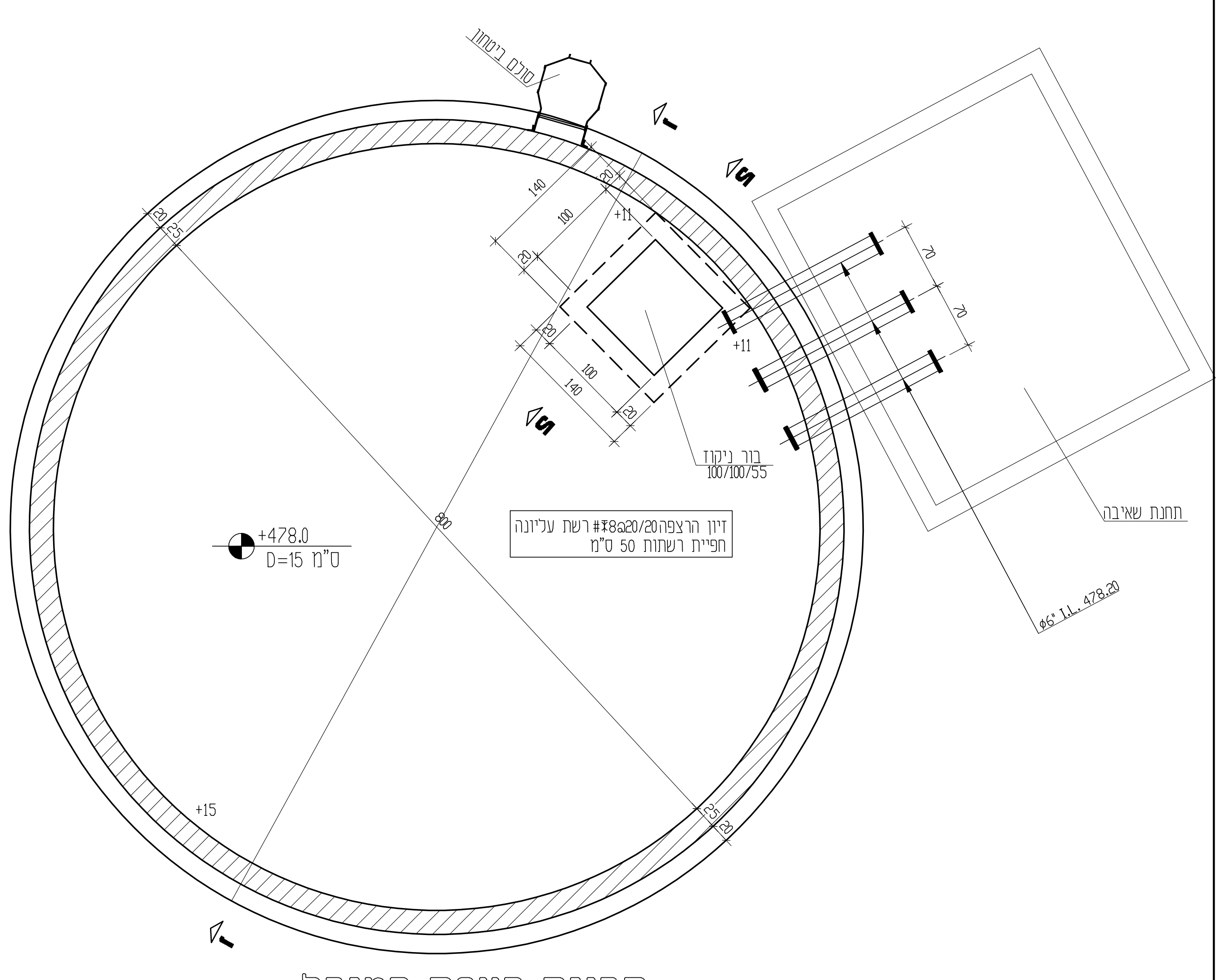
סולם ביטחון
+478.0
D=15 ס"מ
זיון הרצפה #Φ8@20/20 רשת עליונה
חפיית רשתות 50 ס"מ
בור ניקוז
100/100/55
תחנת שאיבה
+11
+15

תכנית רצפת המיכל
מבט מעל הרצפה
(1:50)

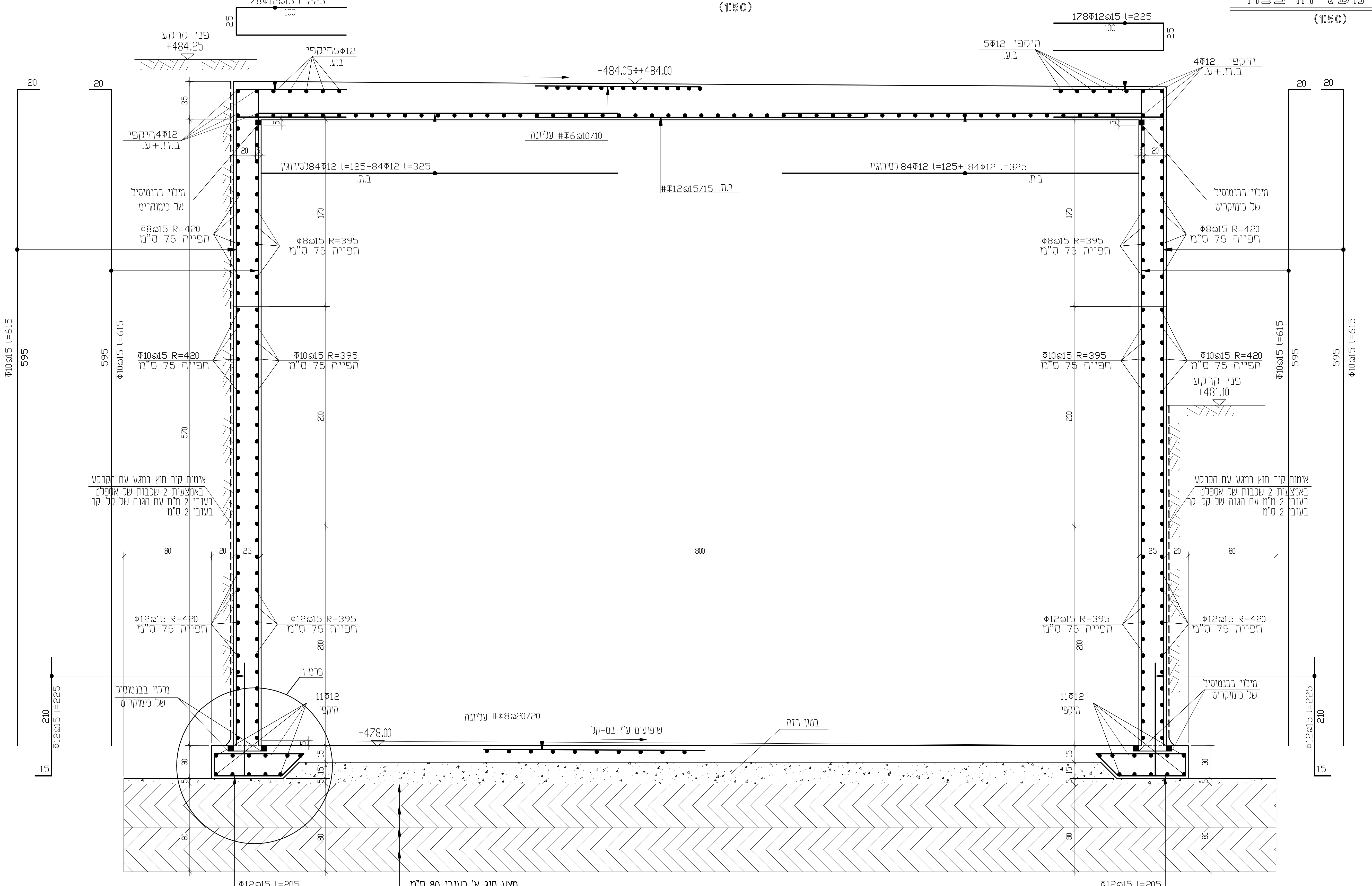
178Φ12@15 l=225
פני קרקע
+484.25
5Φ12 היקפי
ב.ע.
4Φ12 היקפי
ב.ת.+ע.
+484.05÷+484.00
עליונה #Φ6@10/10
(84Φ12 l=125+84Φ12 l=325)ב.ת.
#Φ12@15/15 ב.ת.
מילוי בבנטוניט
של בימקריט
Φ8@15 R=420
חפייה 75 ס"מ
Φ8@15 R=395
Φ10@15 R=420
Φ10@15 R=395
Φ12@15 R=420
Φ12@15 R=395
פני קרקע
+481.30
איטום קיר חוץ במגע עם הקרקע
באמצעות 2 שכבות של אספלט
בעובי 2 מ"מ עם הגנה של קל-קר
בעובי 2 ס"מ
Φ10@15 l=615
595
Φ12@15 l=225
210
800
11Φ12
היקפי
פרט 1
+478.00
עליונה #Φ8@20/20
שיפועים ע"י בט-קל
בטון רזה
מצע סוג א' בעובי 80 ס"מ
מהודק בשכבות של 20 ס"מ
לצפיפות 98% מ.א.א.ש.ה.ו
Φ12@15 l=205

חתך 1-1
(1:25)

הערות ביסוס - מתוך דו"ח קרקע והמלצות ראשוניות לביסוס של מהנדס רון בנארי

1. יש לקרוא תכנית זו עם דו"ח הקרקע של מהנדס רון בנארי המהווה חלק בלתי נפרד מתכנית זו.
2. ביסוס רצפת הבריכה ייעשה ע"ג משטח ממצע מהודק מונח על גבי הקרקע הטבעית בחפירה.
3. החפירה לקוים הסופיים תעשה ע"י כלים מכניים בלבד. שיפועי חפירה ומילוי בהתאם לסעיף 4 בדו"ח הקרקע.
4. לפני הכנסת המצעים יש ליישר את פני השטח הטבעיים ולהדק את השתית הטבעית לצפיפות 98% מ"מוריפייד א.א.ש.ה.ו.".
5. משטח המצע יהיה משכבות העונות לדרישות מצע סוג א' לפי מפרט 51, בעובי כולל של 80 ס"מ. המצע יהודק בשכבות בעובי שאינו עולה על 20 ס"מ לצפיפות נדרשת של 98% "מודיפייד א.א.ש.ה.ו."
6. המצע יחרוג מדופן הבריכה 80 ס"מ לפחות.
7. תחתית החפירה תעשה בעבודת ידיים זהירה לפי המימדים המדוייקים של היסוד על פי התכנית. היציקה תעשה כנגד הדופן הטבעית ללא תבניות.
8. מהנדס הביסוס יוזמן לאישור שכבת הביסוס. אין לצקת יסודות ללא אישור. יש לתאם הביקור לפחות יומיים מראש עם מהנדס רון בנארי טל: 050-6456321

הערות - כללי:

1. סוג הבטון ב-30.
2. עובי כיסוי לבטון 2.5 ס"מ.
3. יש לקרוא תכנית זו יחד עם תכנית אינסטלציה ולבדוק התאמה בין התכניות, על כל אי התאמה יש לדווח למתכנן.
4. חפיית זיון ורשתות מינימום 60ø. אלה עם צויין אחרת.
5. אין לשפוך בטון מעל גובה 3 מ' בקירות-יש להשתמש במשפך "4 שיוכנס לתוך הקיר.
6. יש להשתמש במוטות עם גומיות כיסוי לייצוב את התבניות-שימוש בחוטים מגולוונים לייצוב התבניות אסורה.
7. יש לבצע טיח צמנט לקירות ולרצפה לאחר בדיקת אטימות הבריכה.
8. חיבורי צנרת גבהים ומקומות חיבור יש לבצע לפי תכנית אינסטלציה.
9. שיפועי ניקוז ברצפת הבריכה יבוצעו באמצעות בט-קל.

יציקת הרצפה תתבצע ביציקה אחת ללא תפרים
יציקת הקירות תתבצע ביציקה אחת תפרים

קירות חוץ במגע עם הקרקע יקבלו 2 שכבות של אספלט בעובי 2 מ"מ עם הגנה של קל-קר בעובי 2 ס"מ

תאריך	הפצה	תאריך השינוי
06/11		תיקון לפני מכרז
06/11		הוספת אספלט
09/10		עדכון תכנית

בנימין זילכה - מהנדס אזרחי יועץ
אבא הלל 85 ר"גן טל 7514072

מרשם - בריכת מים

נושא התוכנית:

תכנית קונסטרוקציה

תאריך 03/10 ק"מ: שונים

שרטט

מספר 336-157-011

○ לעיון ● למכרז ○ לביצוע